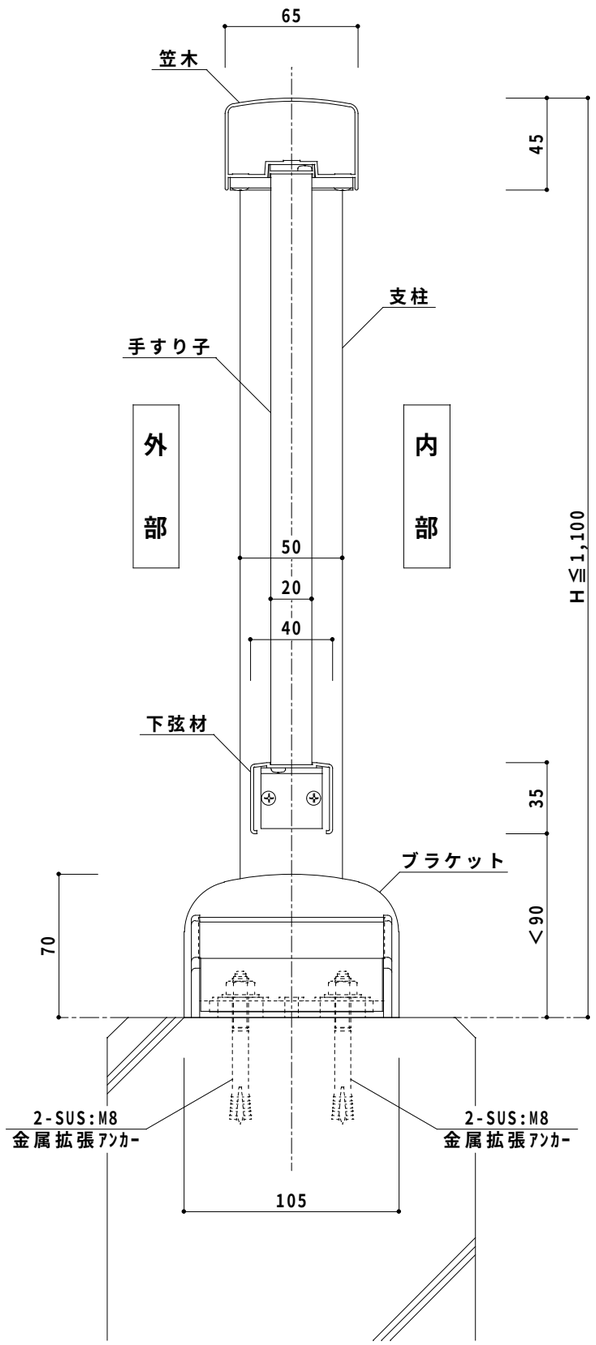

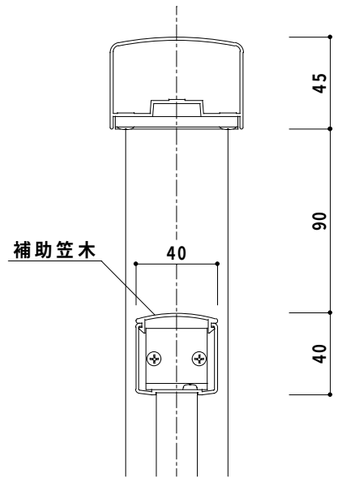

外 観 図

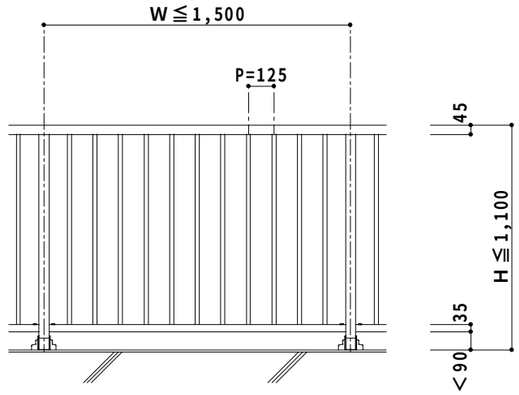

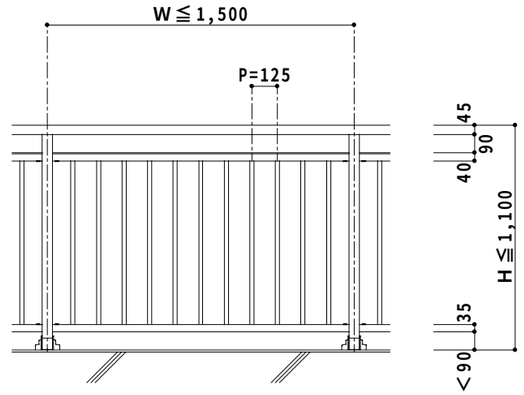

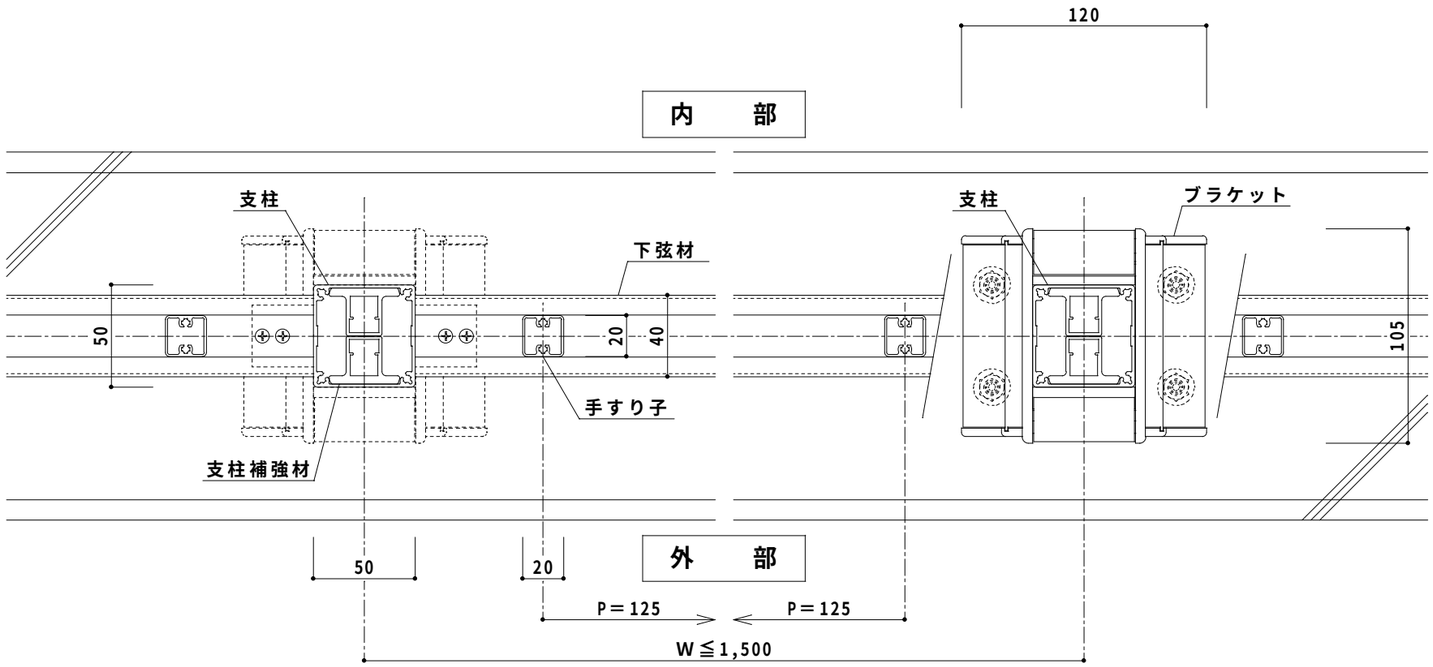

符号	訂正年月日	訂正理由	訂正者

特記事項

作図	尺度		製品名	図名
	1/3	1/30	スワンアース B型	基準図（床支持／手すり子）
スワン商事株式会社	検図	設計	製図	図番 ｱｰｽ B — 1